EFMT
ZAC Des Bois Rochefort
5, Chemin du Bas des Indes
95 240 CORMEILLES EN PARISIS
☎ : 33.(0)1.30.10.17.00
🖷 : 33.(0)1.30.10.08.83
: efmt@efmt.fr :www.efmt.fr

VANNE ELECTROMAGNETIQUE ATEX pour CO^2 ou gaz Neutre 200 bar Maxi

0	PS	17/06/14
1		
2		
3		
4		
5		

N° de fiche : 141707 04390316

Homologation ATEX
PTB-02-ATEX-2085-X
EEx.md.IIC T4/T6
24VDC / 11,4W
IP66

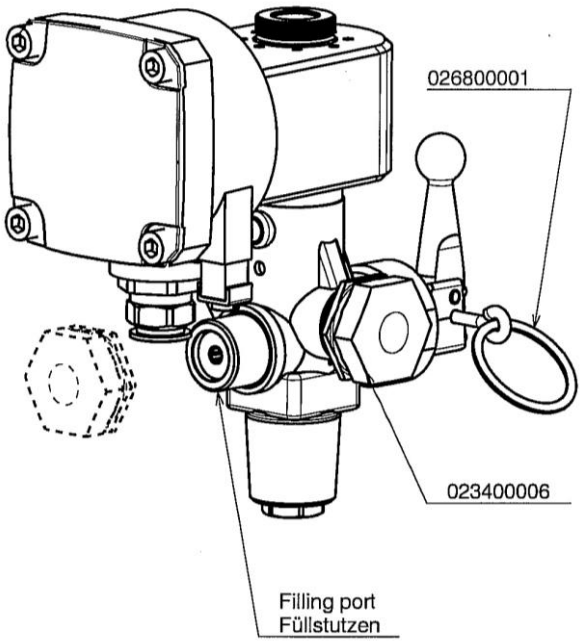

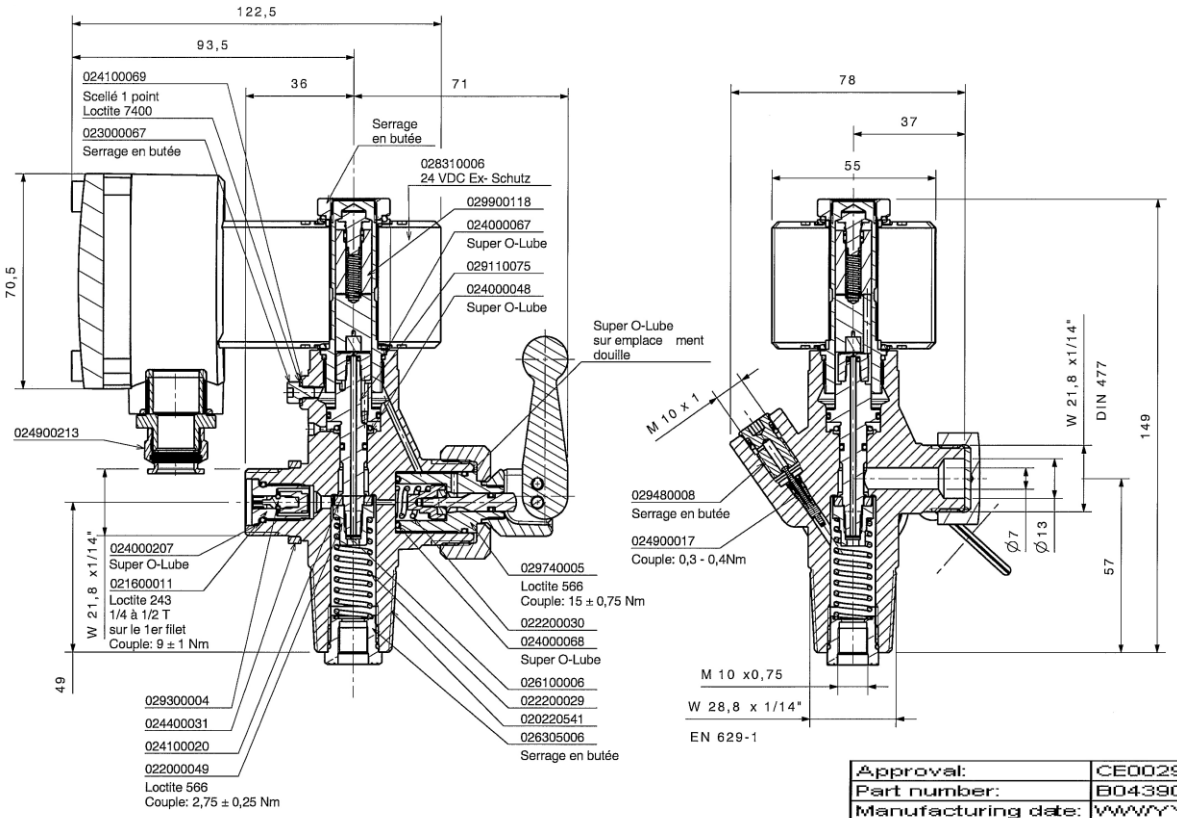

Approval:	CE0029
Part number:	B04390,,,
Manufacturing date:	WWYY
Interm. / TD:	TD
Weight:	,,,gr
Taper thread:	25E

Ne peut être communiqué et/ou reproduit sans l'autorisation de E.F.M.T.